大型積みブロック

レベロック（水平ブロック）

NETIS（国土交通省新技術情報提供システム）KK-080003-V

ブロック1個が1m²タイプの自立式の積ブロックです。表面の模様は周辺景観にもなじむように石模様を採用しました。
製品が自立するために施工が容易で、ブロックをならべて補正するだけで施工期間を短縮でき、大変経済的です。

レベロック（水平ブロック）4つの特長

①. あらゆる環境にマッチ
表面の模様は自然景観にもよくなじむ石模様です。

②. 施工が簡単、施工が早い
ブロックをならべて補正するだけですので、熟練工でなくても、簡単に、短期間で施工できます。

③. 優れた経済性
商品そのものの経済性に加えて、製品のサイズが1m²と大きいため、積み手間が大幅に削減でき、低コストで施工できます。

④. 信頼の強度
擁壁全体で土圧を受け止めますので、確かな強度が確保できます。

※レベロック(水平ブロック)は、全て受注生産になります。

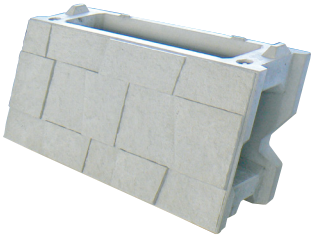

展開図

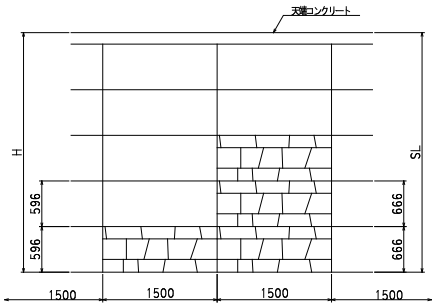

断面図

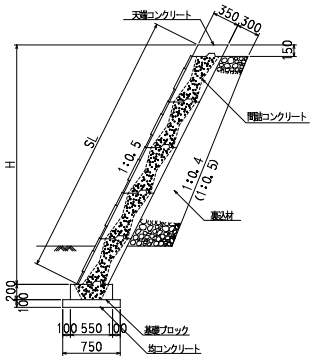

※現場打基礎等や状況に応じて、
ズレ止筋(D16×400 etc750)を使用します。

構造図

5分勾配用　Aタイプ(666×1500)

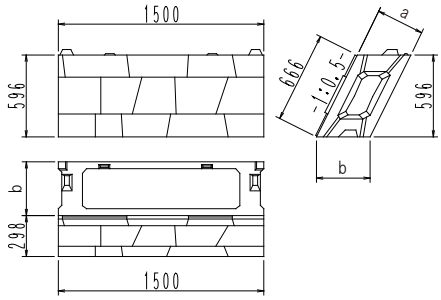

規格	a	b	標準重量
35型	350	391	435kg
45型	450	503	470kg
50型	500	559	475kg
55型	550	615	515kg

※ 4分勾配用・3分勾配用も製造可能です。
※ 各勾配用とも、半切製品（Bタイプ 666×750、Cタイプ 333×1500）も製造可能です。

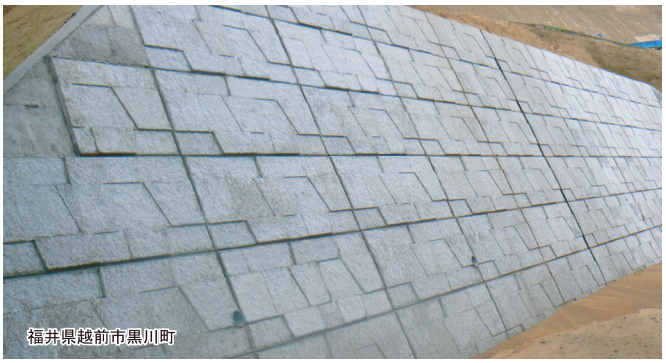
福井県越前市黒川町

数量表

●レベロック（水平ブロック）●　10m²当り

名称	形状寸法 規格			全数量	単位	備考
レベロック				10.000	個	
間詰コンクリート	5分	A35	18N-8-25	1.775	m³	
		A45		2.622		
		A50		3.100		
		A55		3.425		
	4分	A35		1.732		
		A45		2.535		
		A50		2.991		
	3分	A35		1.710		

●基礎ブロック●　10m当り

名称	形状寸法 規格		全数量	単位	備考
基礎ブロック			3.333	個	
間詰コンクリート	A35/A45/A50/A55	18N-8-25	0.557(0.167)	m³	

※1.(　)内は製品1個あたりの数量です。
※2.必要に応じて3m²に一ヶ所、水抜きブロックを使用願います。

福井県大野市小矢戸（国土交通省　永平寺大野道路）

施工要領

①. 基礎ブロックの布設
均しコンクリートを設置した後、所定の位置に基礎ブロックを布設し、間詰コンクリートを天端まで打設します。

②. 1段目のブロック布設
ブロックを布設した後、ブロックの裏側から良質土、又は裏込材で埋戻し、間詰コンクリートをブロックの半分程度まで打設します。

③. 2段目以降のブロック布設
ブロックを布設した後、裏込材を充填し、間詰コンクリートをブロックの半分程度まで打設します。
(必要に応じて水抜きパイプを設置)

④. 天端コンクリート
天端コンクリートを施工して完了です。

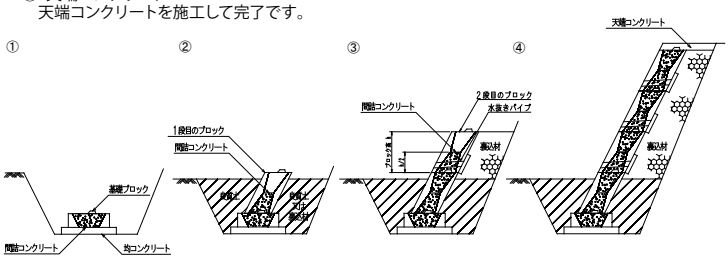

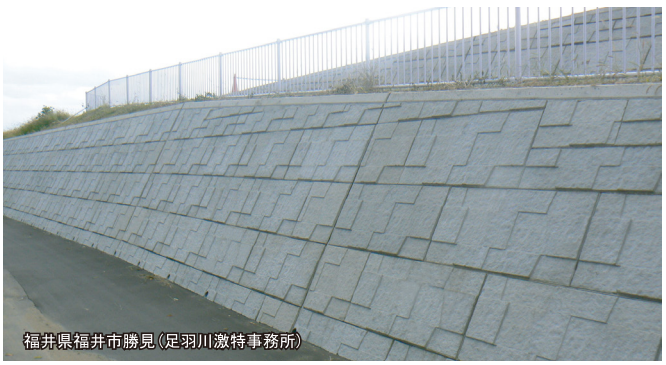
福井県福井市勝見（足羽川激特事務所）

館山コンクリート株式会社　☎ 0470-22-1589